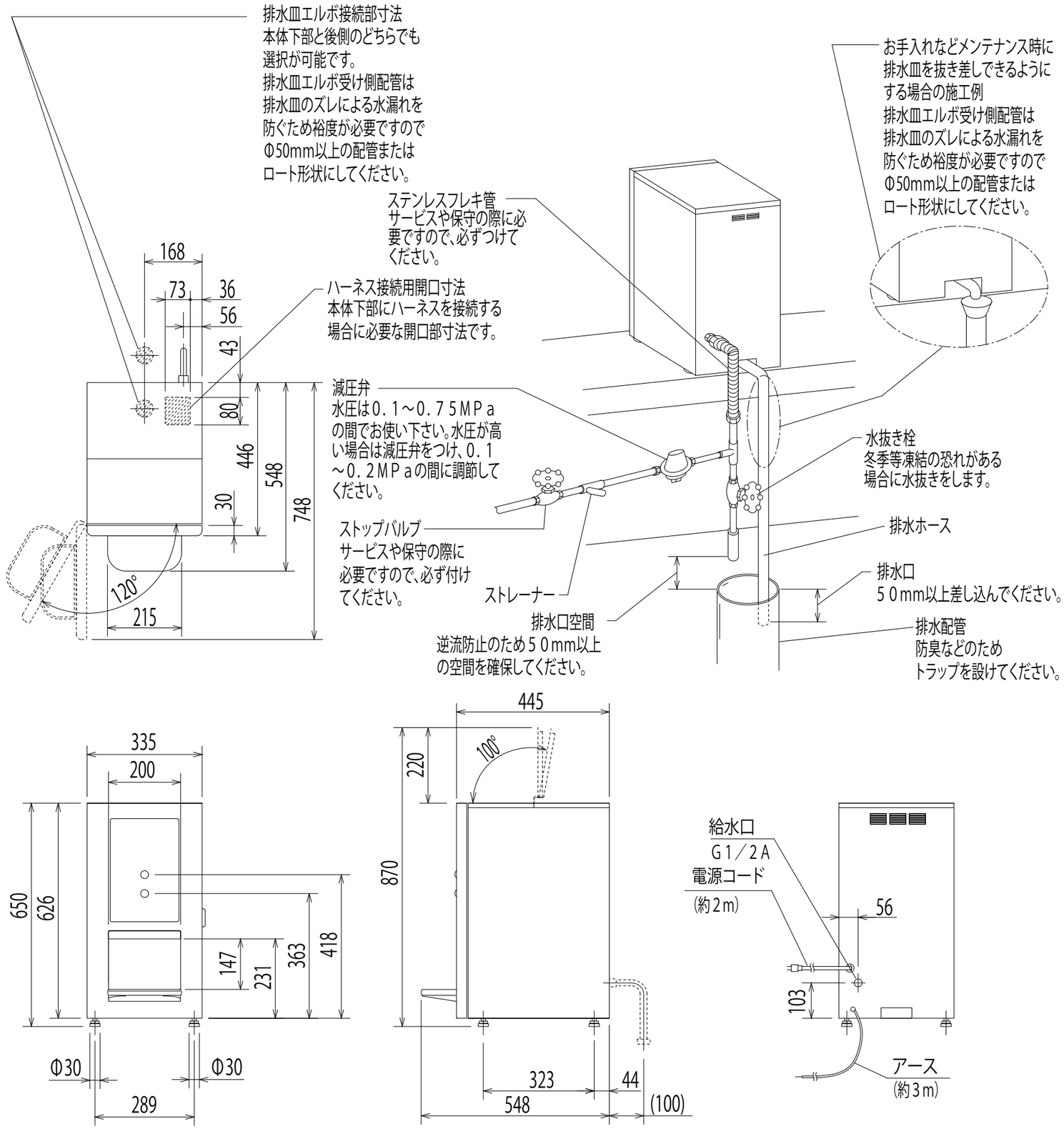

HTC-216LD	<HOT飲料(粉末飲料:1種類)お湯>タイプ　水道直結式	
外形寸法	幅335×奥行445(カップ置台取付時548)×高さ650mm (本体部高さ　626mm、　脚高さ　24mm)	
製品質量	本体部　18kg	
ボタン	「●」(お茶、お湯)	赤色LEDランプ
	「準備中」(お茶、お湯)	赤色LEDバックライト表示
電源	AC100V　50／60Hz　共用	
消費電力	給茶機部　1,020W	
給水方式	水道直結	
排水方式	直接排水	
湯タンク	YUS190(高耐蝕性ステンレス鋼板)　タンク有効湯量　約5.6L	
ヒーター	ステンレスシーズ線ヒーター　1,000W	
沸上温度	標準　約90℃(80～98℃可変)	
給湯装置	タンク上部採湯方式(給湯電磁弁2個)	
原料送出装置	キャニスターオーガー吐出方式　モーター駆動　定量送出	
抽出装置	自然流撹拌方式	
原料容器	粉末原料　約800ml収容×1個(粉砕茶用キャニスター　FCK-6Lに変更可)	
換気ファン	軸流ファン(排気ファン)	
制御装置	湯温制御	温度センサーにより、設定湯温以下の時にヒーターをON
	抽出制御	「原料量」「飲料量」設定により、原料モーター・給湯電磁弁等を制御
	適温制御	適温到達時に飲料ボタンランプを点灯し抽出可能
	リンス制御	「リンス」キーで抽出機構部を洗浄
	使用原料選択	粉末原料と粉砕茶のモード切替により原料モーターの制御を変更
	動作音制御	動作音のON／OFFが可能
	故障表示　湯センサー異常	お茶ボタン「●」ランプ点滅
	故障表示　ボリューム異常	お湯ボタン「●」ランプ点滅
	故障表示　断水	お湯ボタン「準備中」ランプ点滅
	故障表示　漏水	お茶・お湯ボタン「●」「準備中」ランプ点滅
安全装置	ヒーター	温度過昇防止器付(OFF　105℃　手動復帰)
	断水	水位センサーにより、断水水位以下の時にヒーターをOFF
	漏水	別売品「漏水検知装置」の取り付けにより、漏水検知時に出力系動作を停止
	漏電	漏電遮断器付
給水口口径	G1／2A	
附属品	鍵、排水皿エルボ、内部フィルター、カップ置台、取扱説明書、滑り止めシート	
別売品	カップホルダー[MTC-101] 粉砕茶用キャニスター[FCK-6L] 漏水検知装置[RKT-25] ドレンパン[RKT-01P] 耐熱耐圧給水ホース[KSH-2000] 排水ホース、排水ホースジョイント ステンレススノコ[SNK-H13]	

品名	自動お茶いれ機
型名	HTC-216LD