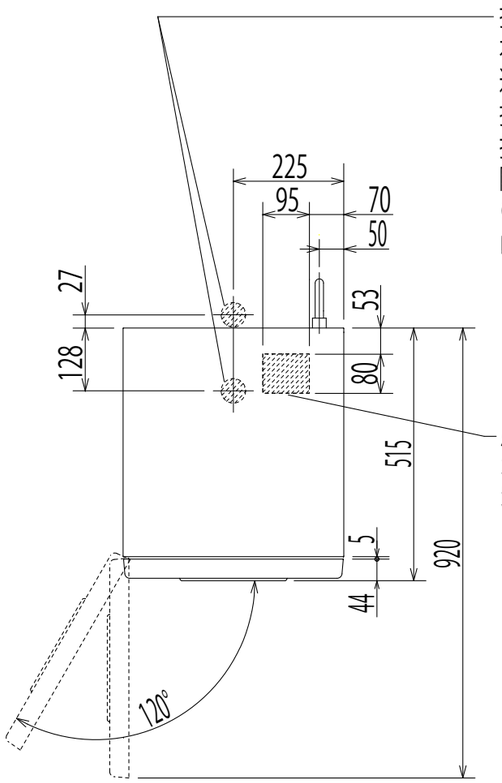


排水皿エルボ接続部寸法
本体下部と後側のどちらでも
選択が可能です。
排水皿エルボ受け側配管は
排水皿のズレによる水漏れを
防ぐため裕度が必要ですので
Φ50mm以上の配管または
ロート形状にしてください。

ハーネス接続用開口寸法
本体下部にハーネスを接続する
場合に必要な開口部寸法です。

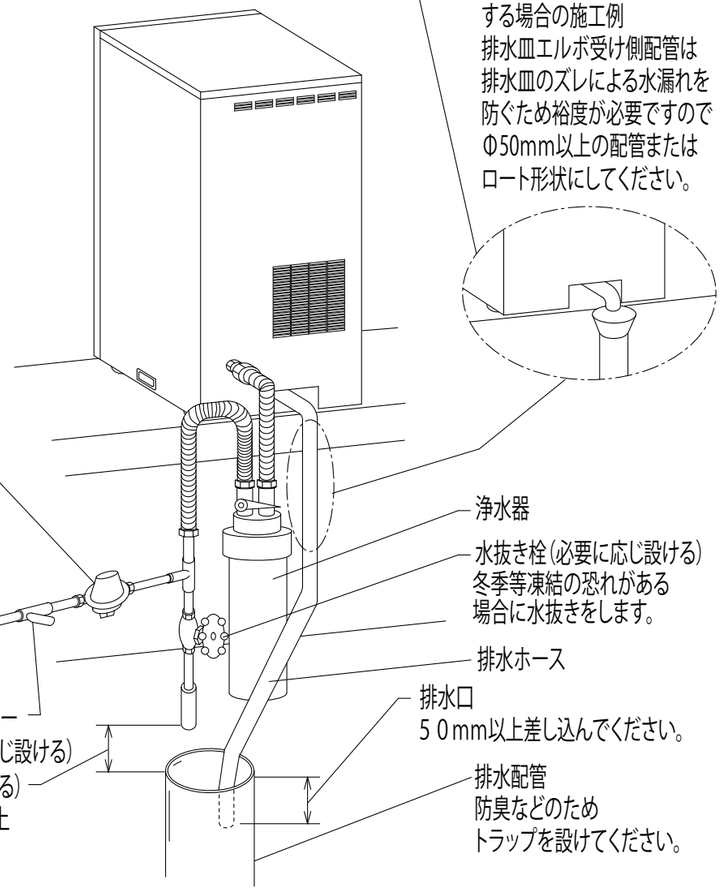

お手入れなどメンテナンス時に
排水皿を抜き差しできるように
する場合の施工例
排水皿エルボ受け側配管は
排水皿のズレによる水漏れを
防ぐため裕度が必要ですので
Φ50mm以上の配管または
ロート形状にしてください。

減圧弁（必要に応じ設ける）
水圧は０．１～０．７５ＭＰａ
の間でお使い下さい。水圧が高
い場合は減圧弁をつけ、０．１
～０．２ＭＰａの間に調節して
ください。

ストップバルブ
サービスや保守の際に
必要ですので、必ず付け
てください。

ストレーナー
（必要に応じ設ける）

排水口空間（必要に応じ設ける）
逆流防止のため５０mm以上
の空間を確保してください。

浄水器

水抜き栓（必要に応じ設ける）
冬季等凍結の恐れがある
場合に水抜きをします。

排水ホース

排水口
５０mm以上差し込んでください。

排水配管
防臭などのため
トラップを設けてください。

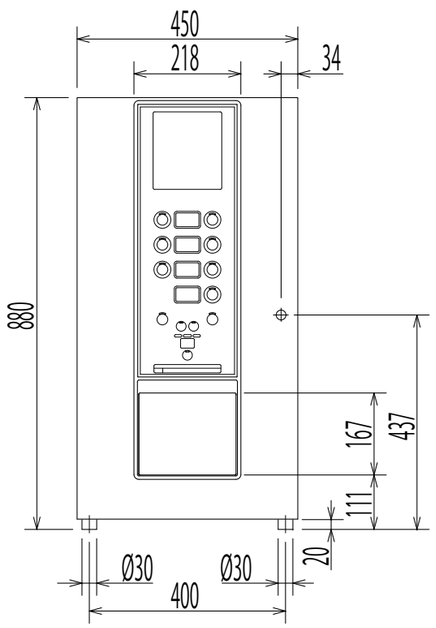


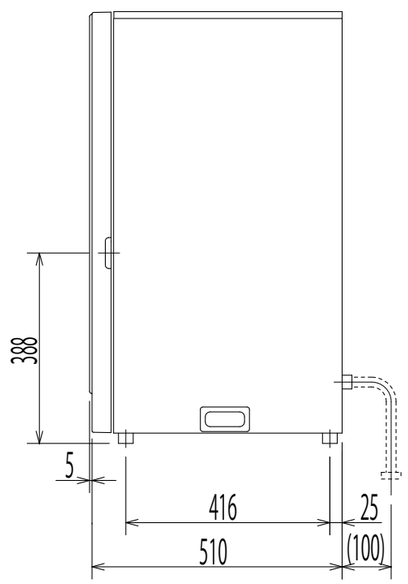


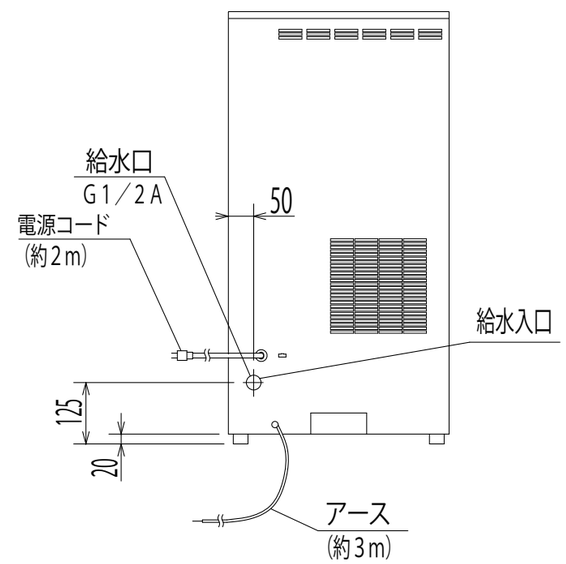


| HTC-6121LD-E | <HOT／COLD飲料（粉末飲料：各1種類）お湯・冷水>タイプ　水道直結式 | |
|---|---|---|
| 外形寸法 | 幅４５０×奥行５１５×高さ８８０mm<br>（本体部高さ　８６０mm、　脚高さ　２０mm） | |
| 製品質量 | 本体部　３５ｋｇ | |
| ボタン | 「ＨＯＴ」（粉末飲料１）、「お湯」、「定量」、「沸上げ」 | 赤色ＬＥＤランプ |
| | 「ＣＯＬＤ」（粉末飲料１）、「冷水」、「断水解除」 | 青色ＬＥＤランプ |
| | 「安全ロック」、「量多め」、「濃いめ」 | 赤色ＬＥＤランプ |
| 表示灯 | 「省エネ」 | 緑色ＬＥＤバックライト表示 |
| | 「断水」、「排水」、「お湯（℃）」「準備中」「抽出中」 | 赤色ＬＥＤバックライト表示 |
| | 「冷水（℃）」 | 青色ＬＥＤバックライト表示 |
| | 英数字２桁（温度、抽出時間カウントダウン、エラーコード） | ７セグメントＬＥＤディスプレイ２個 |
| 電源 | ＡＣ１００Ｖ　５０／６０Ｈｚ　共用 | |
| 消費電力 | 給茶機部　１，０３０Ｗ　冷水機部　１４５／１５ｆ０Ｗ | |
| 給水方式 | 水道直結（浄水器を通して給水）　冷却用水は手動給水 | |
| 排水方式 | 直接排水 | |
| 湯タンク | ＹＵＳ１９０（高耐蝕性ステンレス鋼板）　タンク有効湯量　約７．２Ｌ | |
| ヒーター | ステンレスシーズ線ヒーター　１，０００Ｗ | |
| 沸上温度 | 標準　約９５℃（８０～９８℃可変） | |
| 冷却用タンク | ＰＰ樹脂　タンク有効水量　約４．９Ｌ | |
| 冷水コイル | ＳＵＳ３０４ＴＰ　（Ø７、ステンレスパイプ） | |
| 冷凍サイクル | 完全密閉型　強制空冷式　フロンＨＦＣ－１３４ａ（特定フロン規制対応品） | |
| 冷水温度 | 約４℃（給水水温、採水量により変動） | |
| 給湯給冷水装置 | 湯：タンク上部採湯方式（給湯ポンプ１個）　冷水：冷却用タンク内パイプクール方式（給冷水電磁弁１個） | |
| 原料送出装置 | キャニスターオーガー吐出方式　モーター駆動　定量送出 | |
| 抽出装置 | 独立電動ミキシング方式 | |
| 原料容器 | 粉末原料　約８００ｍｌ収容×１個 | |
| 換気ファン | プロペラファン（排気ファン）　シロッコファン（ダクトファン） | |
| 制御装置 | 湯タンク給水制御 | 水位センサーにより、制御水位以下の時に給水電磁弁をＯＮ |
| | 湯温制御 | 温度センサーにより、設定湯温以下の時にヒーターをＯＮ |
| | 冷凍サイクル制御 | ＩＢＣ方式により、電極間に氷が無い時、コンプレッサーをＯＮ |
| | 抽出制御 | 「原料量」「飲料量」「温度」設定により、原料モーター・給湯ポンプ・給冷水電磁弁等を制御 |
| | 適温制御 | 適温到達時に飲料ボタンランプを点灯し、抽出可能（適温以下でも、注出できるようにすることも可） |
| | エコモード運転制御 | 過去４週間の使用状態を学習し、通常運転と余熱運転を自動切換え |
| | 学習省エネ運転制御 | 過去４週間の使用状態を学習し、省エネ運転と余熱運転を自動切換え |
| | 週間予約制御 | 曜日別に稼働時刻を設定可能（省エネ） |
| | 自動リンス制御 | 曜日別に洗浄時刻を設定し自動洗浄（「リンス」キーでダイレクトリンスも可） |
| | 安全ロック制御 | 安全ロックボタンを押すとランプが消灯し、飲料ボタンのロックが解除される |
| | 濃さの追加 | 「濃いめ」ボタンを押すことにより、設定された濃さの追加が可 |
| | 量の追加 | 「量多め」ボタンを押すことにより、設定された量の追加が可 |
| | その他 | 給水方式、動作音、湯温、バージョンチェック、ハードチェック<br>原料湯水基準値、抽出動作、ボタン登録、湯タンク自動排水、断水検知<br>湯水温検知、カウントダウン表示、データバックアップ、休日予約制御<br>沸騰制御、抽出時間帯制御、抽出杯数カウンター、休止・故障履歴<br>湯タンクヒーター・冷水機ON/OFF設定、浄水器交換時期　他 |
| 安全装置 | コンプレッサー | 過負荷保護装置、サーモセンサー付 |
| | ヒーター | 温度過昇防止器付（ＯＦＦ　１０５℃　手動復帰） |
| | 断水 | 水位センサーにより、断水水位以下の時にヒーターをＯＦＦ |
| | 漏水 | 別売品「漏水検知装置」の取り付けにより、漏水検知時に出力系動作を停止 |
| | 漏電 | 漏電遮断器付 |
| 給水口口径 | Ｇ１／２Ａ | |
| 附属品 | 鍵、排水皿エルボ、内部フィルター、取扱説明書<br>浄水器接続用フレキ管、浄水器 | |
| 別売品 | 粉砕茶用キャニスター［ＦＣＫ－６Ｌ］<br>ステンレススノコ［ＳＮＫ－Ｈ１３／ＳＮＫ－Ｈ４０］<br>カップホルダー［ＭＴＣ－１０１］<br>セーフティドア［ＳＤＭ－１０４６Ｌ］<br>Ｄタイプ専用置台［ＣＡＴ－１５Ｗ］、Ｄタイプ専用アジャスター［ＡＪＴ－Ｄ］<br>自動水入替キット［ＪＳＴ－２０］（直接排水時のみ使用可）<br>漏水検知装置［ＲＫＴ－２５］、ドレンパン［ＲＫＴ－０１Ｐ］<br>耐熱耐圧給水ホース［ＫＳＨ－２０００］、排水ホース、排水ホースジョイント | |
| 品名 | 自動お茶いれ機 | |
| 型名 | ＨＴＣ－６１２１ＬＤ－Ｅ | |